Марка РБ54-3 (3 шт.)

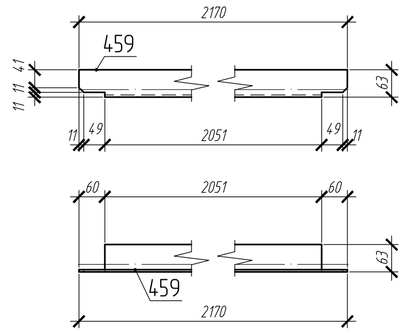

Марка РБ54-6 (1 шт.)

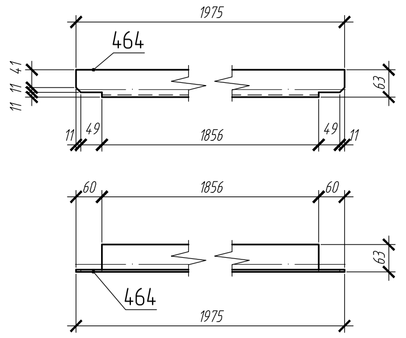

Марка РБ54-23 (2 шт.)

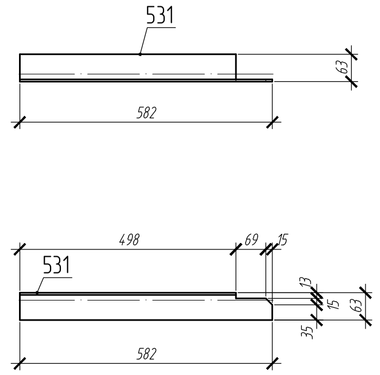

Марка РБ54-26 (1 шт.)

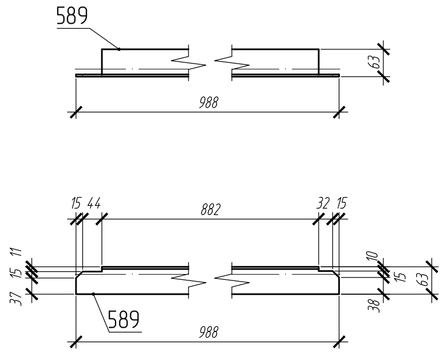

Марка РБ54-14 (1 шт.)

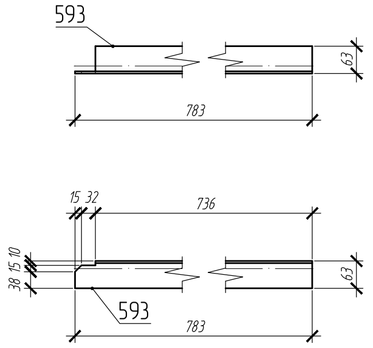

Марка РБ54-2 (3 шт.)

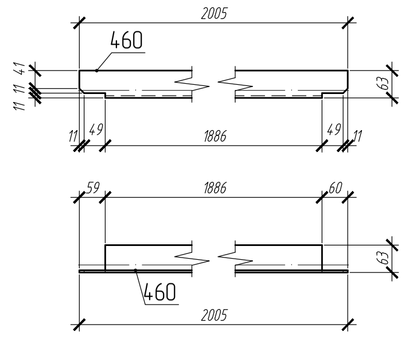

Марка РБ54-7 (1 шт.)

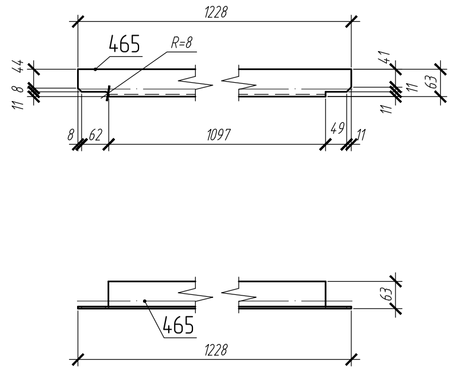

Марка РБ54-11 (1 шт.)

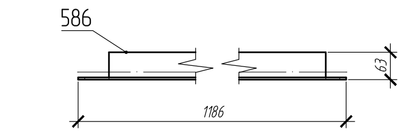

Марка РБ54-24 (1 шт.)

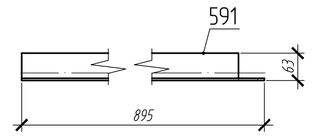

Марка РБ54-13 (1 шт.)

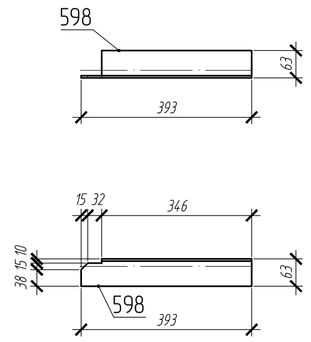

Марка РБ54-1 (3 шт.)

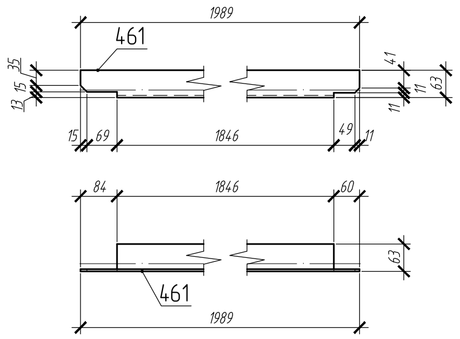

Марка РБ54-8 (1 шт.)

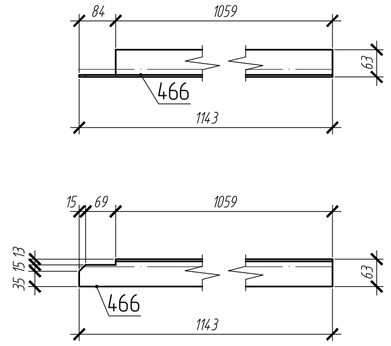

Марка РБ54-18 (1 шт.)

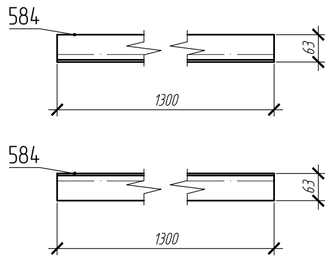

Марка РБ54-28 (1 шт.)

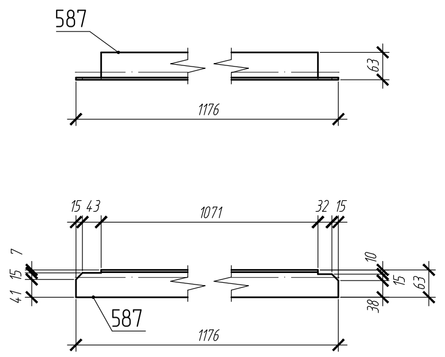

Марка РБ54-25 (1 шт.)

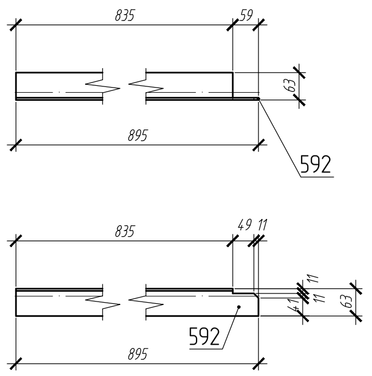

Марка РБ54-4 (2 шт.)

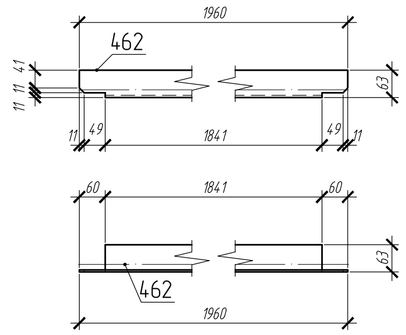

Марка РБ54-10 (1 шт.)

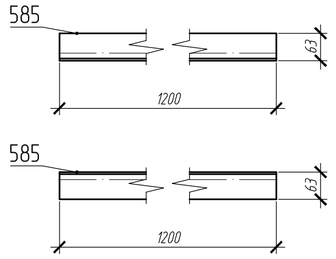

Марка РБ54-9 (1 шт.)

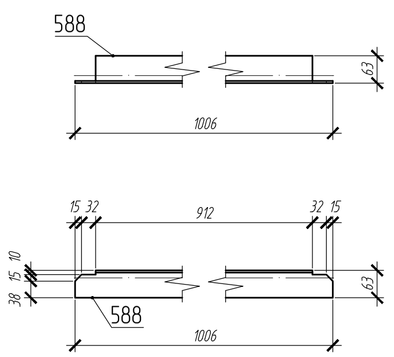

Марка РБ54-20 (1 шт.)

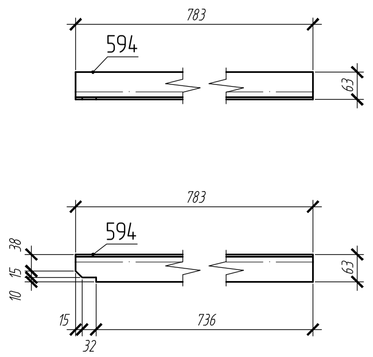

Марка РБ54-17 (1 шт.)

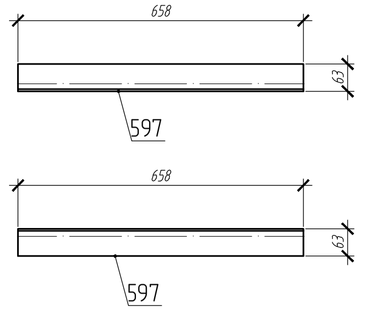

Марка РБ54-19 (1 шт.)

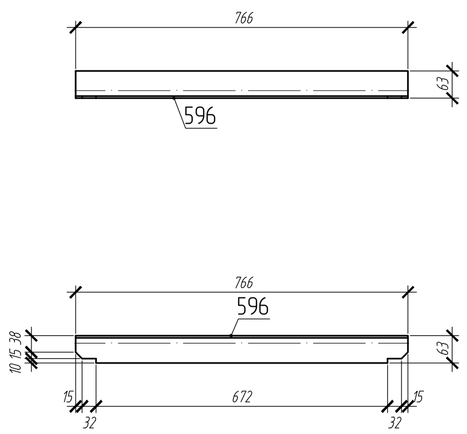

Марка РБ54-16 (1 шт.)

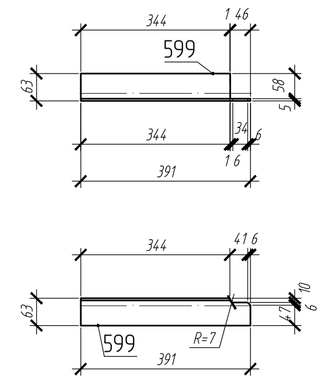

Марка РБ54-22 (2 шт.)

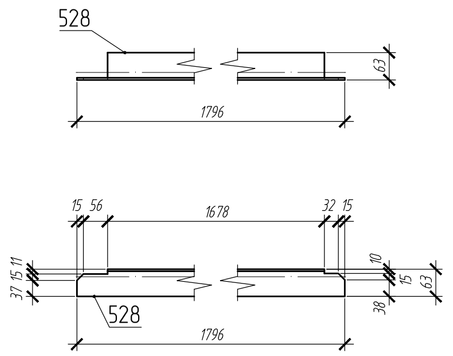

Марка РБ54-5 (2 шт.)

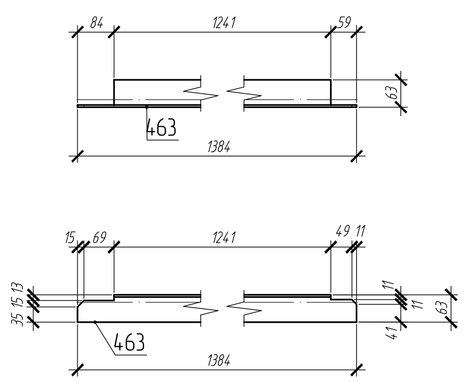

Марка РБ54-12 (1 шт.)

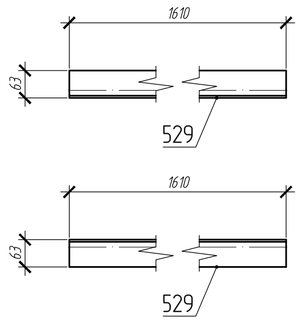

Марка РБ54-21 (2 шт.)

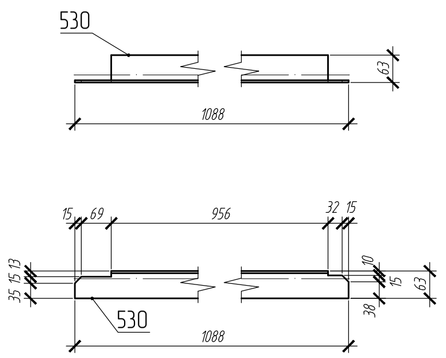

Марка РБ54-27 (1 шт.)

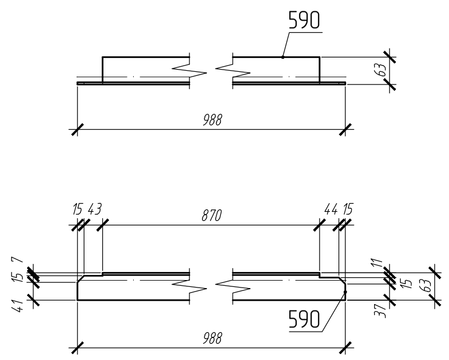

Марка РБ54-15 (1 шт.)

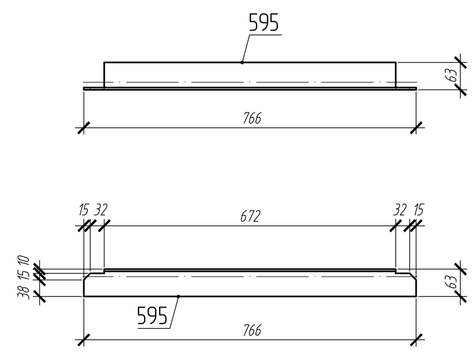

ТРЕБУЕТСЯ ИЗГОТОВИТЬ

Марка элемента	Кол-во шт.	Вес, кгс одного элемента	Вес, кгс всех
РБ54-16	1	1.9	1.9
РБ54-1	3	9.6	28,8
РБ54-2	3	9.6	28,8
РБ54-3	3	10.4	31,20
РБ54-4	2	9.4	18,8
РБ54-5	2	6.7	13,4
РБ54-6	1	9.5	9,5
РБ54-7	1	5.9	5.9
РБ54-8	1	5.5	5.5
РБ54-9	1	4.8	4.8
РБ54-10	1	5.8	5.8
РБ54-11	1	5.7	5.7
РБ54-12	1	7.7	7.7
РБ54-13	1	1.9	1.9
РБ54-14	1	3.8	3.8
РБ54-15	1	3.7	3.7
РБ54-17	1	3.2	3.2
РБ54-18	1	6.3	6.3
РБ54-19	1	3.7	3.7
РБ54-20	1	3.8	3.8
РБ54-21	2	5.2	10,4
РБ54-22	2	8.6	17,2
РБ54-23	2	2.8	5,6
РБ54-24	1	4.3	4.3
РБ54-25	1	4.3	4.3
РБ54-26	1	4.8	4.8
РБ54-27	1	4.8	4.8
РБ54-28	1	5.7	5.7
Общий вес		268.55	

СПЕЦИФИКАЦИЯ

№ детали	Кол-во шт.	Сечение	Длина мм	Вес, кг одной детали	Вес, кг всех шт.	Марка стали	Примечание
459	3	L63x5	2170	10.4	31.3	C245	
460	3	L63x5	2005	9.6	28.9	C245	
461	3	L63x5	1989	9.6	28.7	C245	
462	2	L63x5	1960	9.4	18.9	C245	
463	2	L63x5	1384	6.7	13.3	C245	
464	1	L63x5	1975	9.5	9.5	C245	
465	1	L63x5	1228	5.9	5.9	C245	
466	1	L63x5	114.3	5.5	5.5	C245	
528	2	L63x5	1796	8.6	17.3	C245	
529	1	L63x5	1610	7.7	15.5	C245	
530	2	L63x5	1088	5.2	10.5	C245	
531	2	L63x5	582	2.8	5.6	C245	
584	1	L63x5	1300	6.3	6.3	C245	
585	1	L63x5	1200	5.8	5.8	C245	
586	1	L63x5	1186	5.7	5.7	C245	
587	1	L63x5	1176	5.7	5.7	C245	
588	1	L63x5	1006	4.8	4.8	C245	
589	1	L63x5	988	4.8	4.8	C245	
590	1	L63x5	988	4.8	4.8	C245	
591	1	L63x5	895	4.3	4.3	C245	
592	1	L63x5	895	4.3	4.3	C245	
593	1	L63x5	783	3.8	3.8	C245	
594	1	L63x5	783	3.8	3.8	C245	
595	1	L63x5	766	3.7	3.7	C245	
596	1	L63x5	766	3.7	3.7	C245	
597	1	L63x5	658	3.2	3.2	C245	
598	1	L63x5	393	1.9	1.9	C245	
599	1	L63x5	391	1.9	1.9	C245	
					Итого:	259.1	

Изготовление конструкций и их монтаж производить в соответствии с требованиями:

- *ГОСТ 23118-99 "Конструкции стальные строительные"*
- *СП53-101-98 " Изготовление и контроль качества стальных строительных конструкций"*
- *СНиП 3.03.01.87 " Несущие ограждающие конструкции"*
- *СНиП II-23 81 " Стальные конструкции"*

3. Размеры в скобках , выполнить после сборки и сварки.

4. Острые кромки деталей и отверстий притупить по R=1мм.

5. Все металлоконструкцию окрасить ГФ-021-(2 слоя)

6 Места монтажных швов не грунтовать на 80мм.

						14.7.1-КМД			
Изм.	Кол.уч.	Лист	Nдок.	Подпись	Дата	Ребро	Стадия	Масса	Масштаб
Гл.Конс.					02.04.2016				1:10
					02.04.2016		Лист 215	Листов	
					02.04.2016	Котельная мощностью 1508 М Вт состоящая из 7-и этапов строительства 1 этап строительства			
Вед.Конс.					02.04.2016				
Конструктор					02.04.2016				

Взам. инв. N | Подпись и дата | Инв. N подл.